dritto

Daniel Vicente López-Trompo
44747867X - 52156
Taller de Diseño II
2016/marzo
Profesor: Pablo Bris

dritto

DESCRIPCIÓN
ANTECEDENTES
CONCEPTO
FINAL
FABRICACIÓN
PLANOS

Cafetera italiana
Estándar
Uso diario
Precio razonable
Cierre, evitar rosca
Apertura tapa
Depósito de agua y de café, equilibrio
Mango, unión con la figura
Aluminio y acero
Antigoteo
1 taza
Limpieza fácil
Seguridad
Transmisión de calor

DESCRIPCIÓN

junta asa débil

accesorio innecesario
canal de vertido

contraste formas

material depósito
asa no ergonómica

canal de vertido
equilibrio depósitos

muelles
canal de vertido

ANTECEDENTES

forma extraña

forma extraña
junta asa débil

volumen tapa sin uso
junta asa débil

forma extraña

tazas necesarias
diseño no compacto

ANTECEDENTES

sin rosca
solapa tapa
alessi 9090

ANTECEDENTES

forma depurada
sencilla
clásica

ANTECEDENTES

HABITAR

dritto

CONCEPTO

FINAL

Tradicional
Unidosis (1 taza)
Aluminio
Asa independiente
Tapa integrada
Pitorro en el borde
Lengüeta de apertura
Unión simétrica

FINAL · TIPOLOGÍA

FINAL · UNIONES

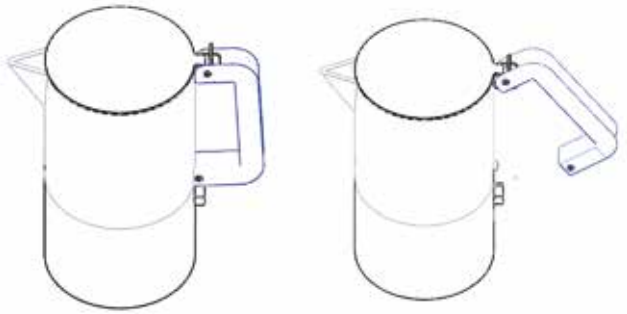

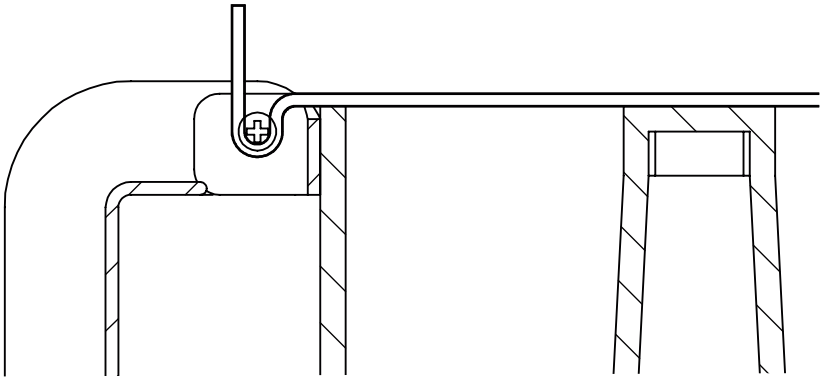

eje, permite giro
tapa, lengüeta agarra en el eje

asa-tapa-cuerpo

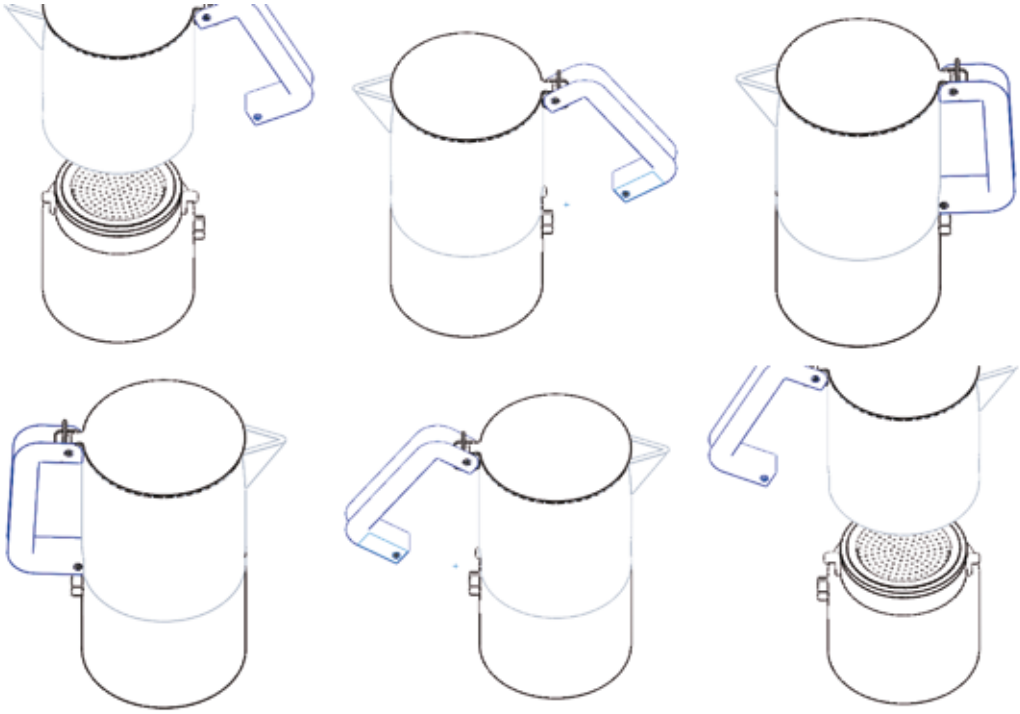

pestañas a ambos lados, no simétricas
una engancha en el cuerpo superior en una ranura
y luego se fija la otra contra el asa haciendo presión contra un rodillo

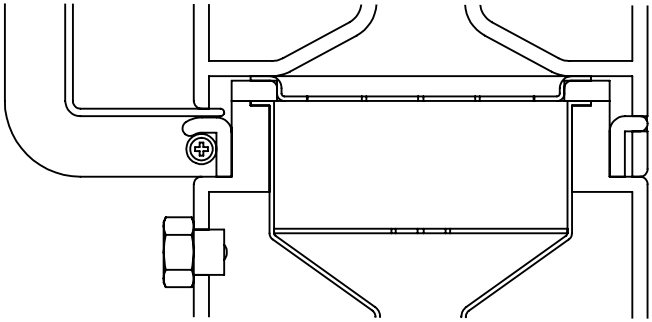

superior - inferior

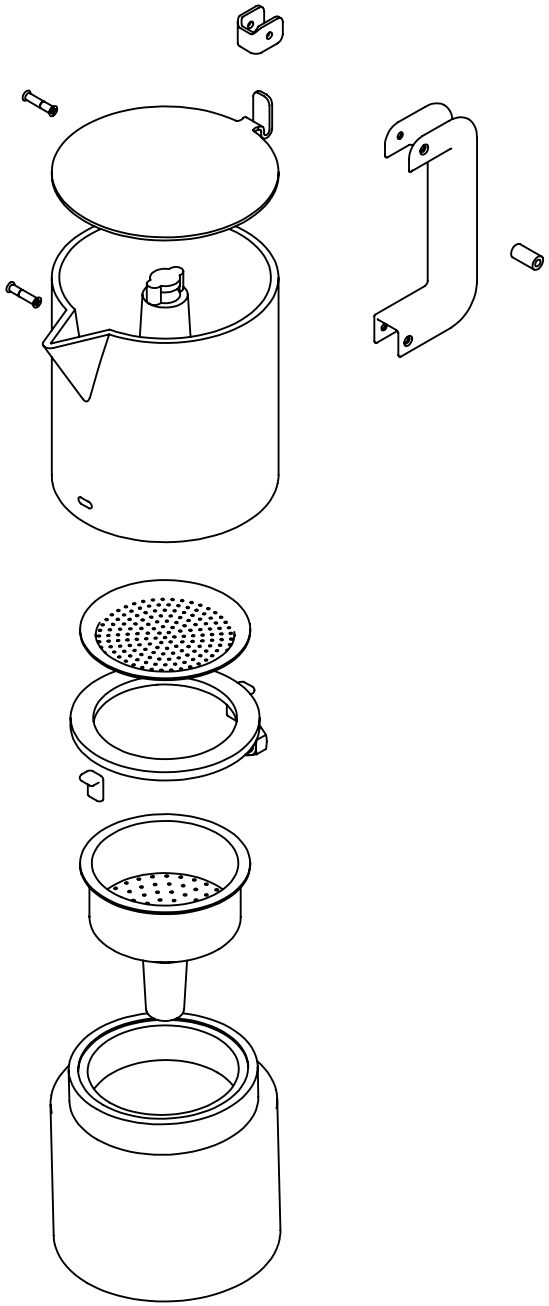

FINAL · MONTAJE

FINAL · MONTAJE

Depósito de agua · Fundición de aluminio
Embudo · Chapa de acero
Junta · Goma
Filtro · Chapa de acero
Depósito de café · Fundición de aluminio
Unión asa y tapa · Chapa de acero
Tapa · Chapa de aluminio
Asa · ABS
Eje · Acero
Rodillo · ABS
Pestañas · Acero
Válvula de presión · Acero

FINAL · MATERIALES

FINAL · MATERIALES

dritto

Depósito de agua · Moldeo
Embudo · Embutición
Junta · Troquelado
Filtro · Embutición y punzonado
Depósito de café · Moldeo
Unión asa y tapa · Corte y plegado de chapa de acero
Tapa · Corte y plegado de chapa de aluminio
Asa · Moldeo por inyección
Eje · Mecanizado de varilla
Rodillo · Extrusión y corte
Pestañas · Chapa plegada
Válvula de presión · Adquisición completa

FABRICACIÓN

PLANOS

dritto

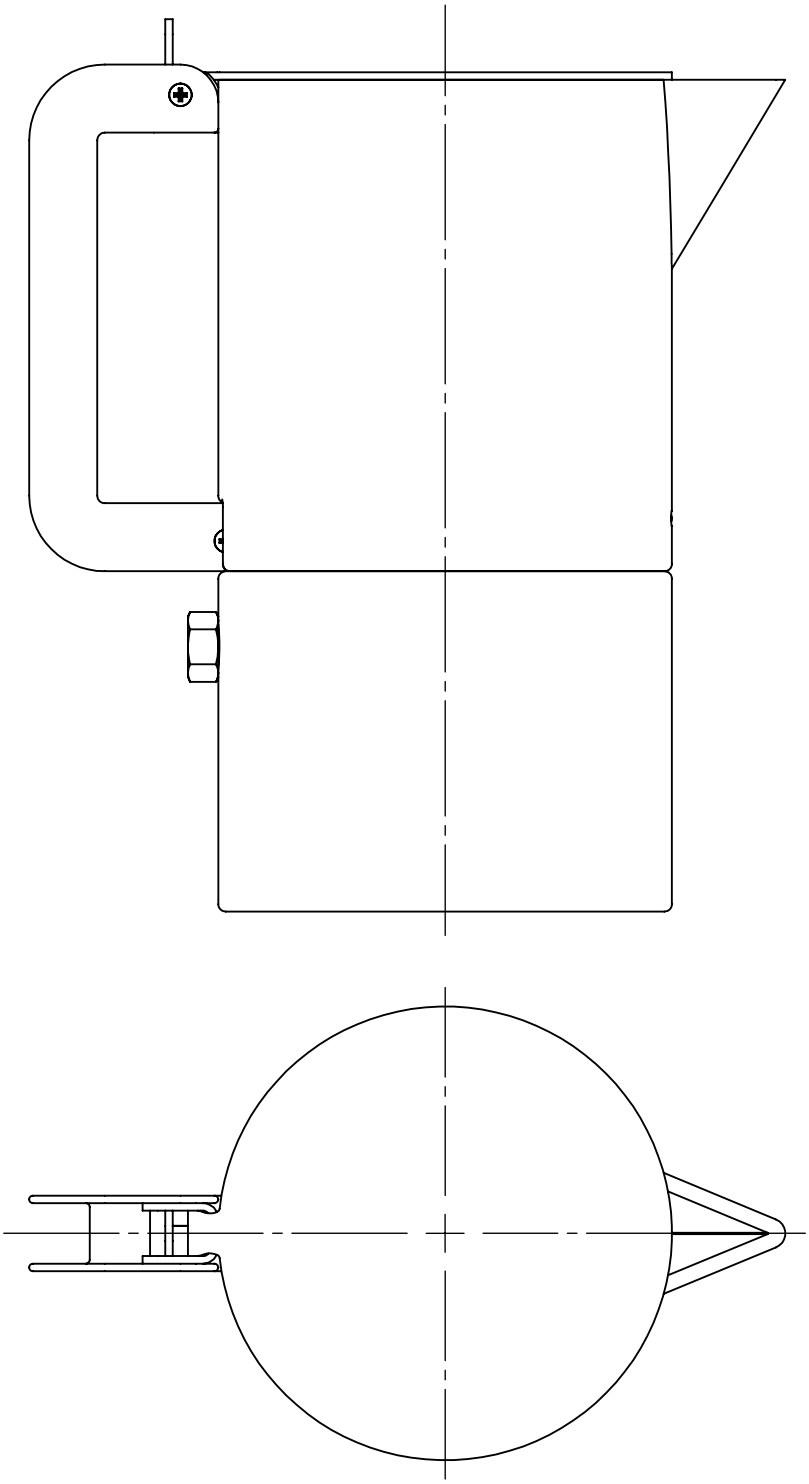

Conjunto: dritto		escuela técnica superior de ingeniería y diseño industrial	
Título: Cafetera			
Autor: VICENTE LÓPEZ-TROMPO, DANIEL			
A4			
Fecha: 27/03/2016	Escala = 1:1	Plano nº: 1/20	

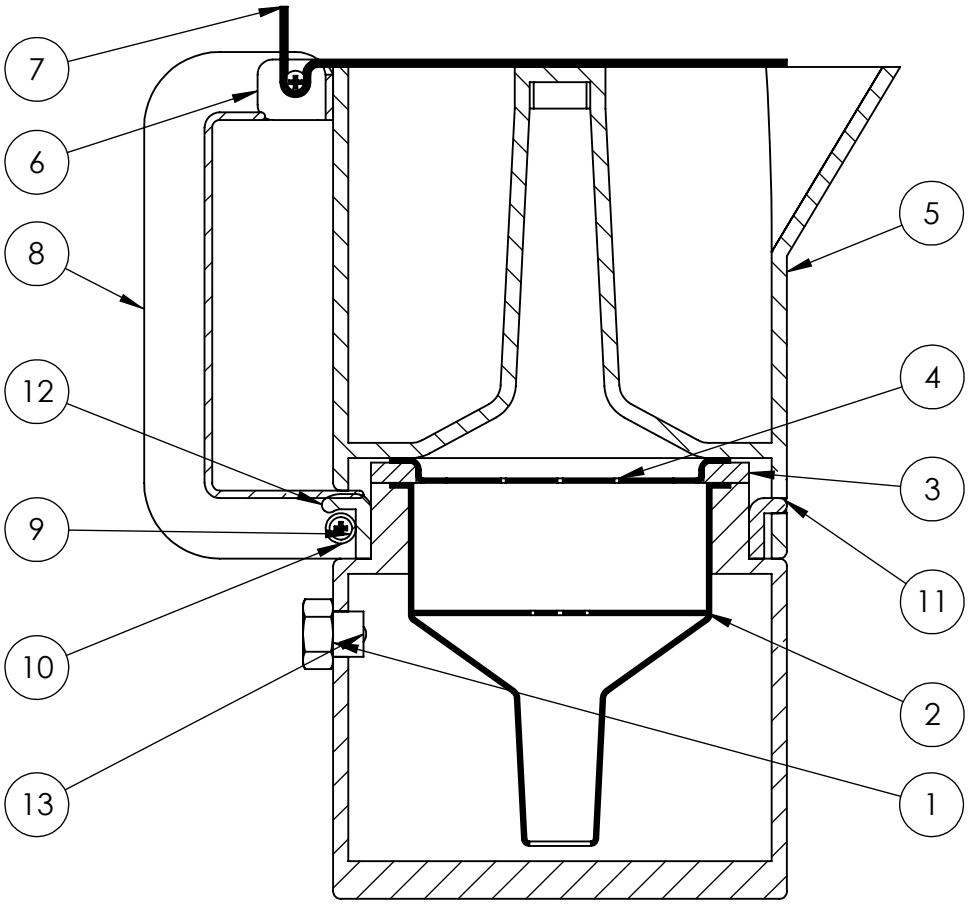

Marca	Cantidad	Descripción	Norma	Material
13	1	Válvula de presión		
12	1	Pestaña mayor		Acero
11	1	Pestaña menor		Acero
10	1	Rodillo		ABS
9	2	Eje		Acero
8	1	Asa		ABS
7	1	Tapa		Chapa de aluminio
6	1	Unión asa y tapa		Chapa de acero
5	1	Depósito de café		Fundición de aluminio
4	1	Filtro		Chapa de acero
3	1	Junta		Goma
2	1	Embudo		Chapa de acero
1	1	Depósito de agua		Fundición de aluminio

Conjunto: dritto

Título: Despiece

Autor: VICENTE LÓPEZ-TROMPO, DANIEL

escuela técnica superior de ingeniería y diseño industrial

A4

Fecha: 27/03/2016 | Escala = 1:1 | Plano nº: 2/20

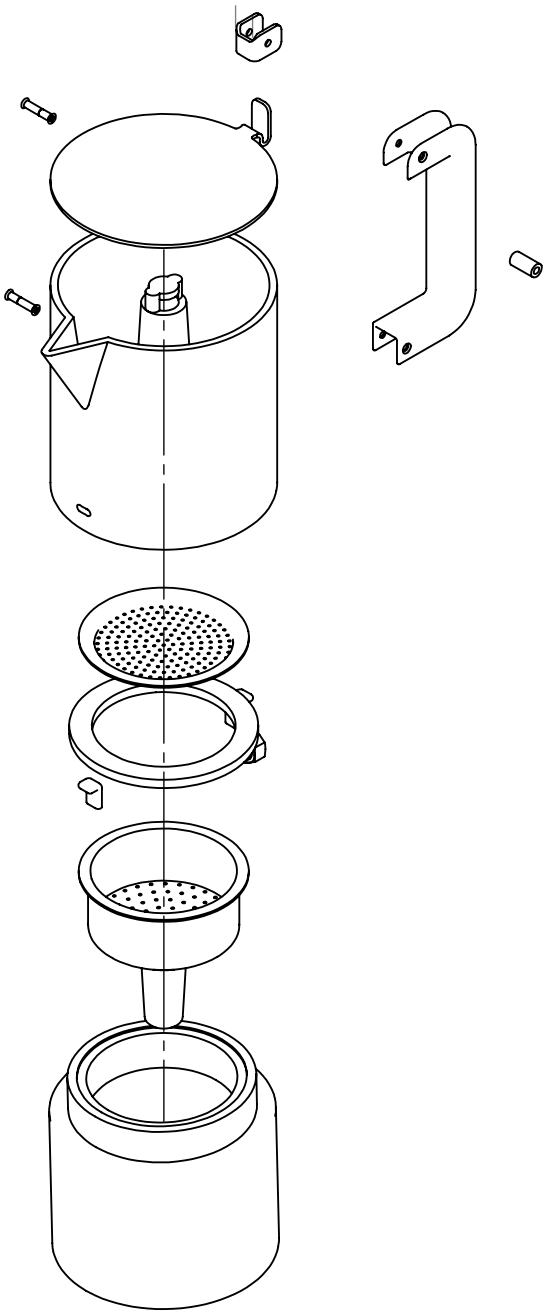

Conjunto: dritto			escuela técnica superior de ingeniería y diseño industrial
Título: Explosionado			
Autor: VICENTE LÓPEZ-TROMPO, DANIEL			
	A4		
	Fecha: 27/03/2016	Escala = 1:1	Plano nº: 3/20

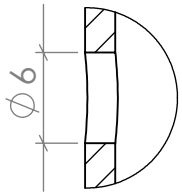

DETALLE F
ESCALA 2 : 1

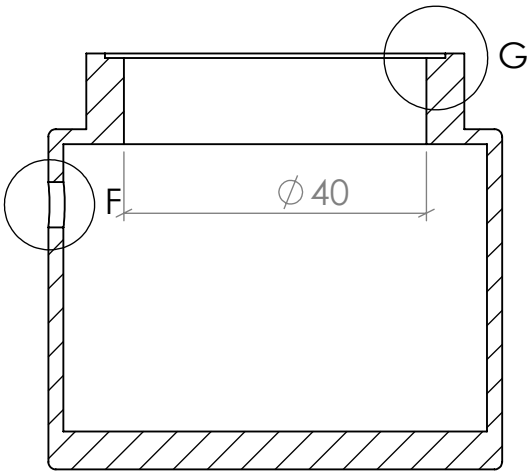

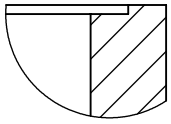

DETALLE G
ESCALA 2 : 1

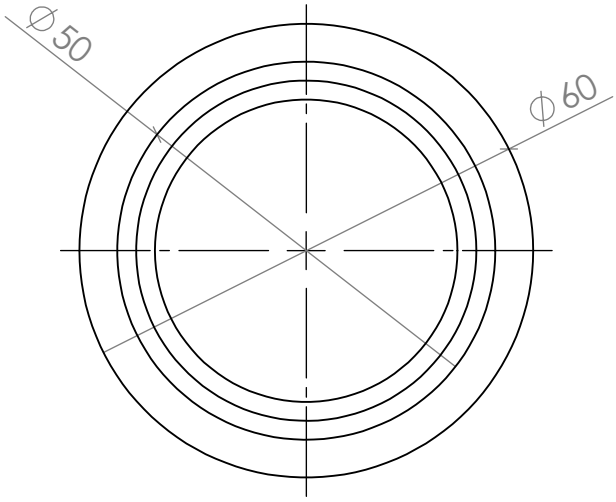

Conjunto: dritto			escuela técnica superior de ingeniería y diseño industrial
Título:	Depósito de agua		
Autor:	VICENTE LÓPEZ-TROMPO, DANIEL		
	A4		
	Fecha: 27/03/2016	Escala = 1:1	Plano nº: 4/20

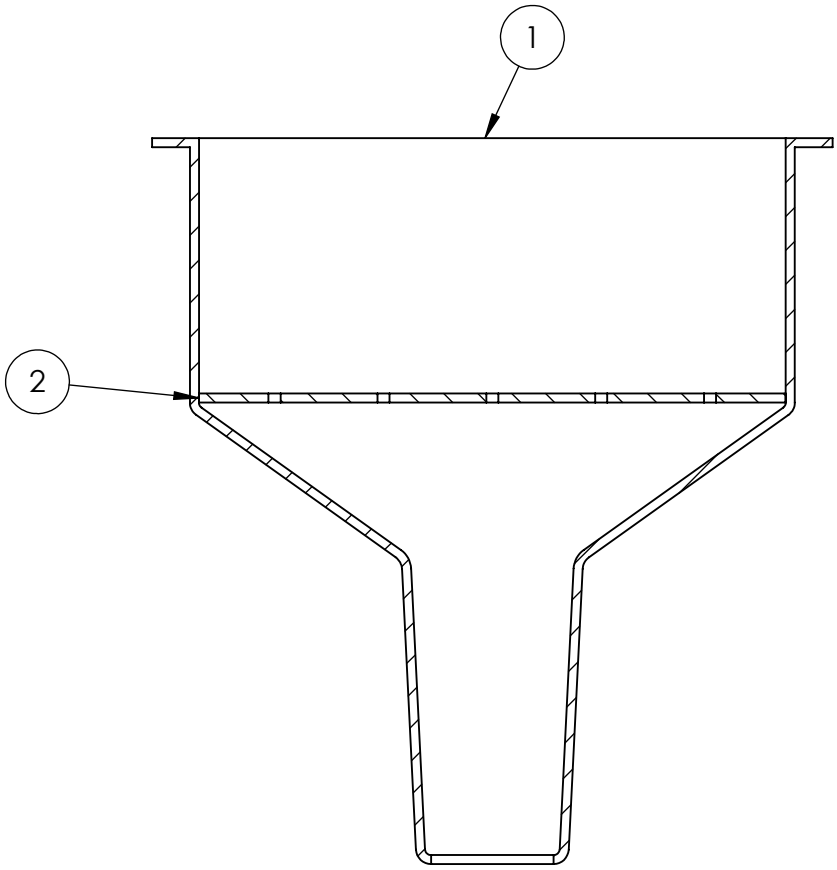

Marca	Cantidad	Descripción	Norma	Material
2	1	Filtro Embudo		Chapa de acero
1	1	Cuerpo Embudo		Chapa de acero

Conjunto: dritto

Título: Conjunto Embudo

Autor: VICENTE LÓPEZ-TROMPO, DANIEL

escuela técnica superior de ingeniería y diseño industrial

A4

Fecha: 27/03/2016 | Escala = 2:1 | Plano nº: 5/20

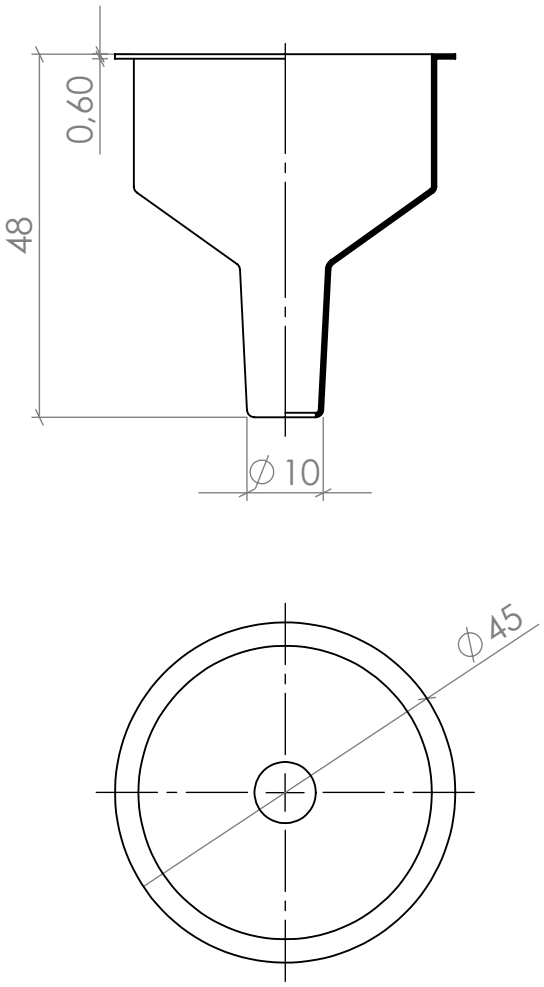

Conjunto: dritto			escuela técnica superior de ingeniería y diseño industrial
Título: Cuerpo Embudo			
Autor: VICENTE LÓPEZ-TROMPO, DANIEL			
	A4		
	Fecha: 27/03/2016	Escala = 1:1	Plano nº: 6/20

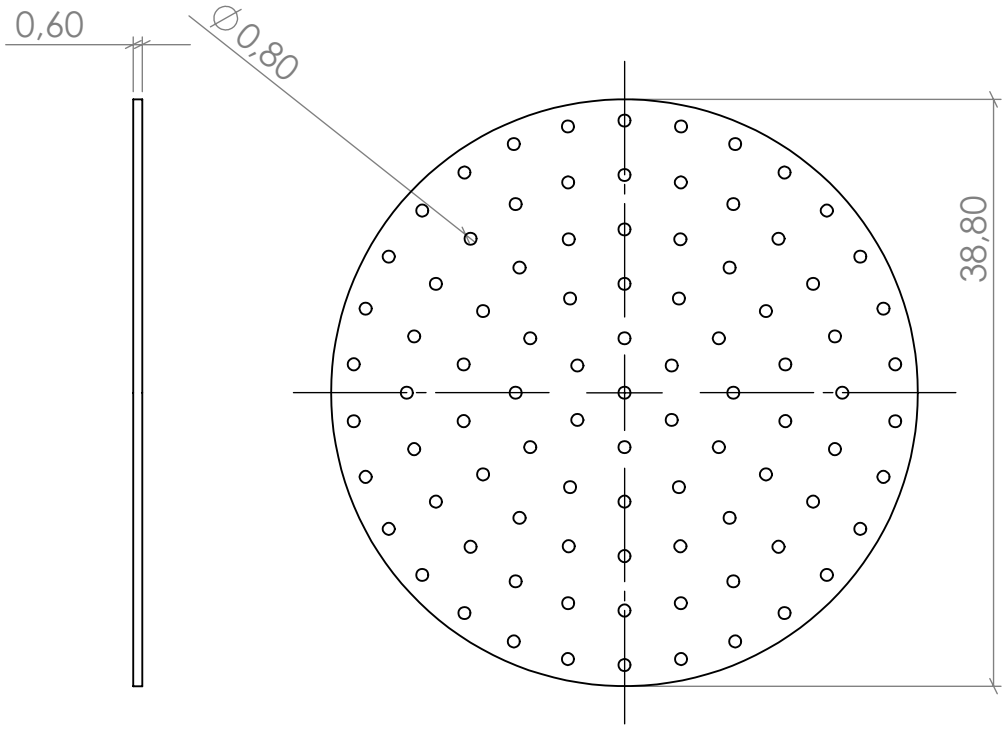

Conjunto: dritto			escuela técnica superior de ingeniería y diseño industrial
Título:	Filtro Embudo		
Autor:	VICENTE LÓPEZ-TROMPO, DANIEL		
	A4		
	Fecha: 27/03/2016	Escala = 2:1	Plano nº: 7/20

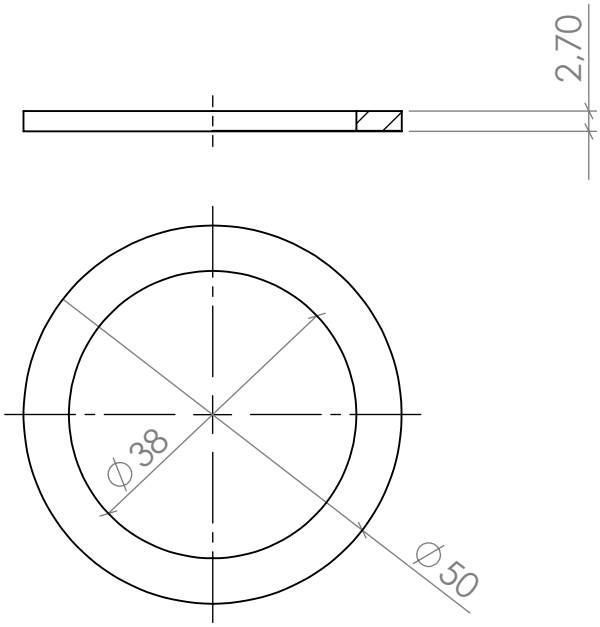

Conjunto: dritto			
Título: Junta			
Autor: VICENTE LÓPEZ-TROMPO, DANIEL			
	A4		
	Fecha: 27/03/2016	Escala = 1:1	Plano nº: 8/20

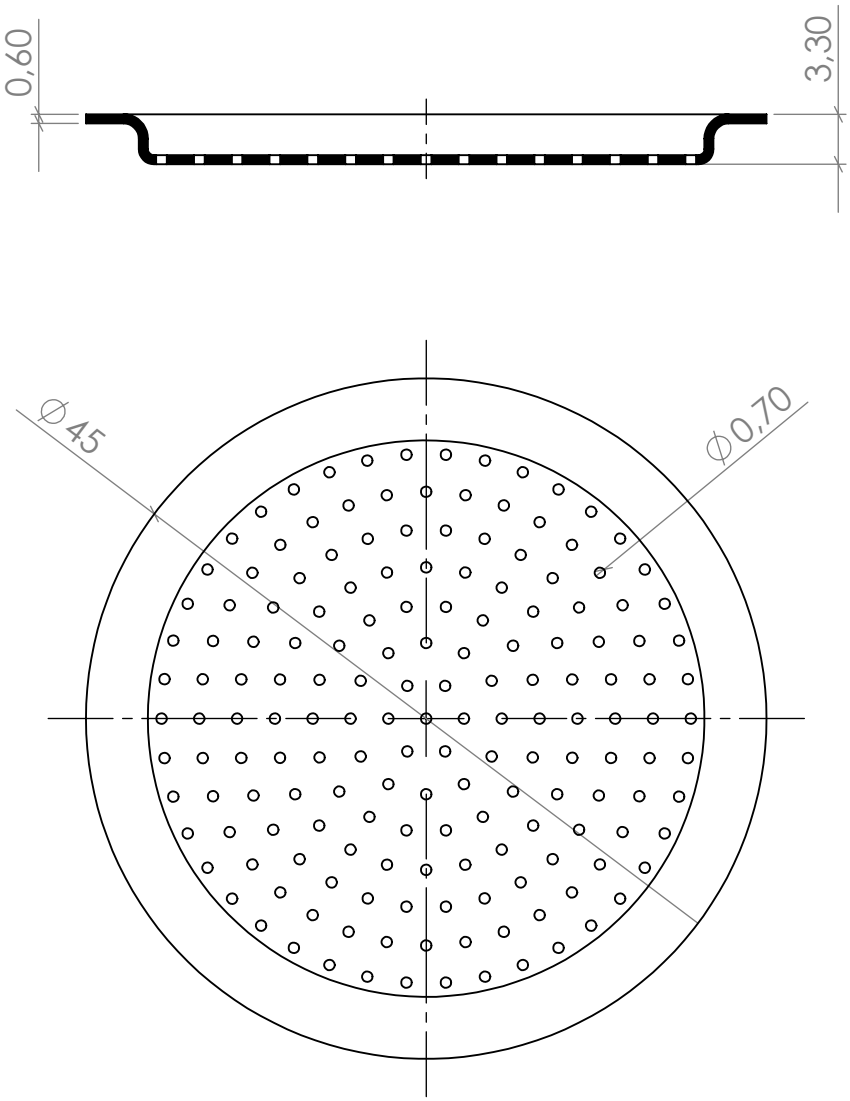

Conjunto: dritto			escuela técnica superior de ingeniería y diseño industrial
Título: Filtro			
Autor: VICENTE LÓPEZ-TROMPO, DANIEL			
	A4		
	Fecha: 27/03/2016	Escala = 2:1	Plano nº: 9/20

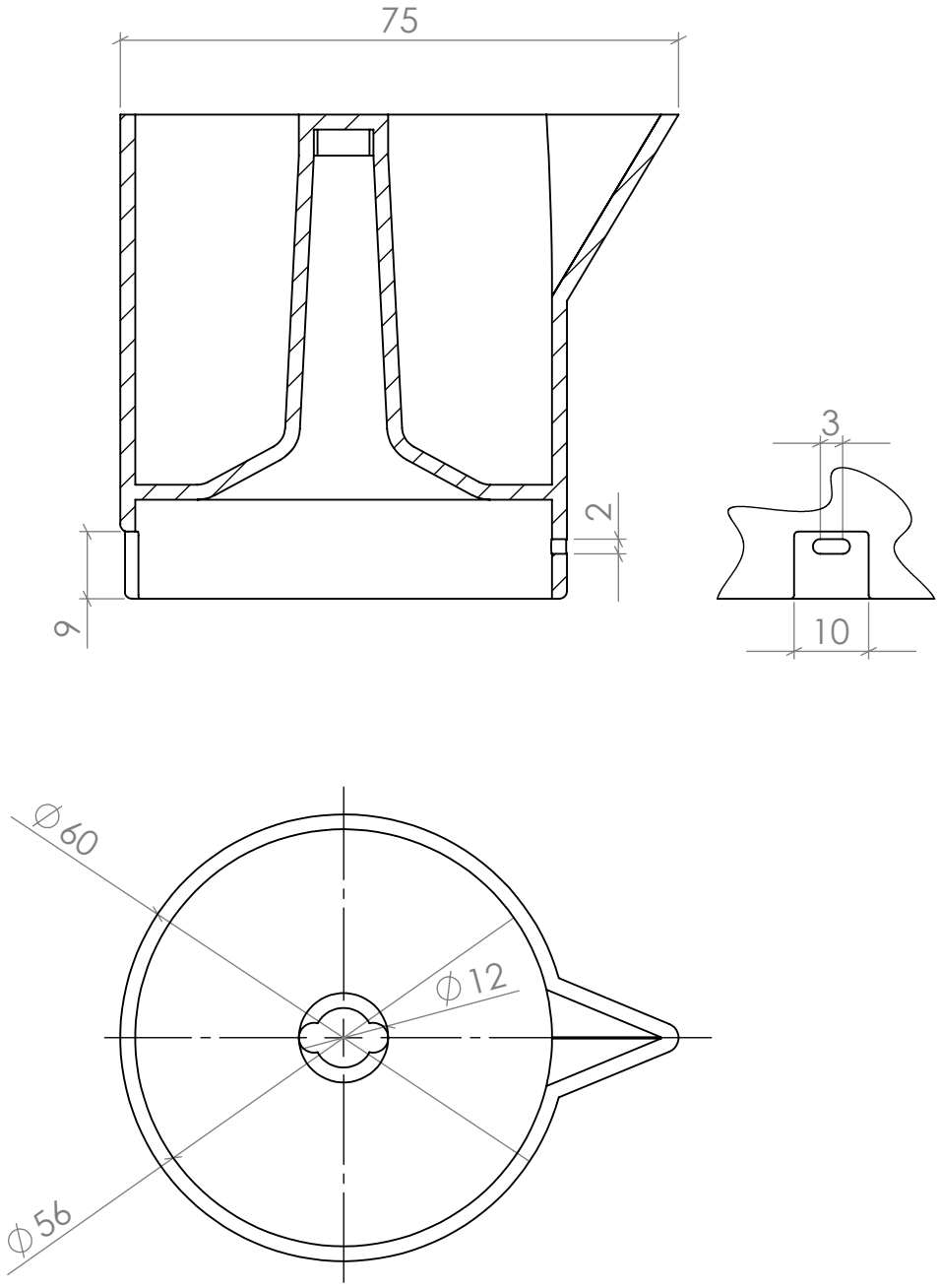

Conjunto: dritto			escuela técnica superior de ingeniería y diseño industrial
Título:	Depósito de café		
Autor:	VICENTE LÓPEZ-TROMPO, DANIEL		
	A4		
	Fecha: 27/03/2016	Escala = 1:1	Plano nº: 10/20

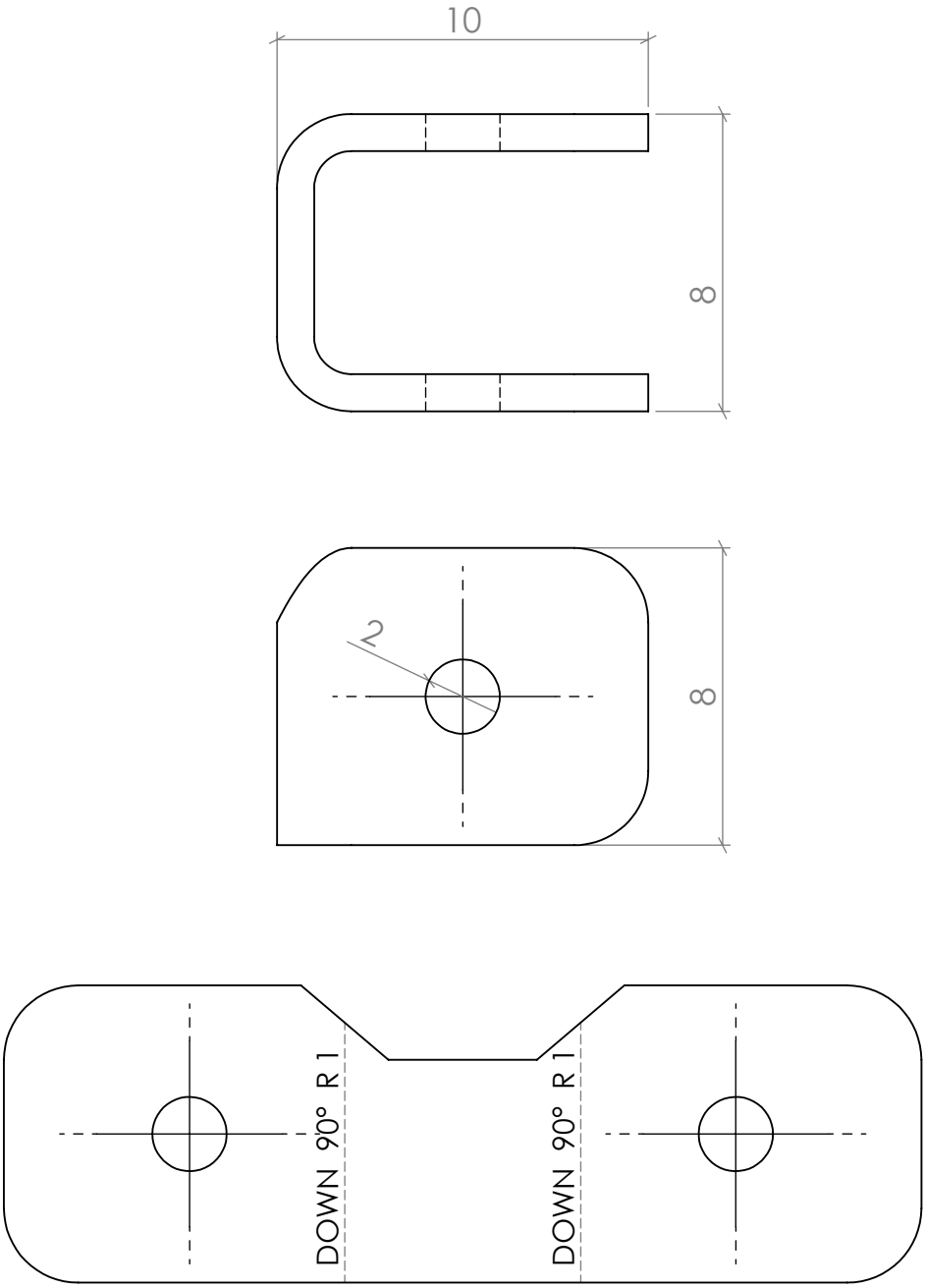

Conjunto: dritto			escuela técnica superior de ingeniería y diseño industrial
Título:	Unión asa y tapa		
Autor:	VICENTE LÓPEZ-TROMPO, DANIEL		
	A4		
	Fecha: 27/03/2016	Escala = 5:1	Plano nº: 11/20

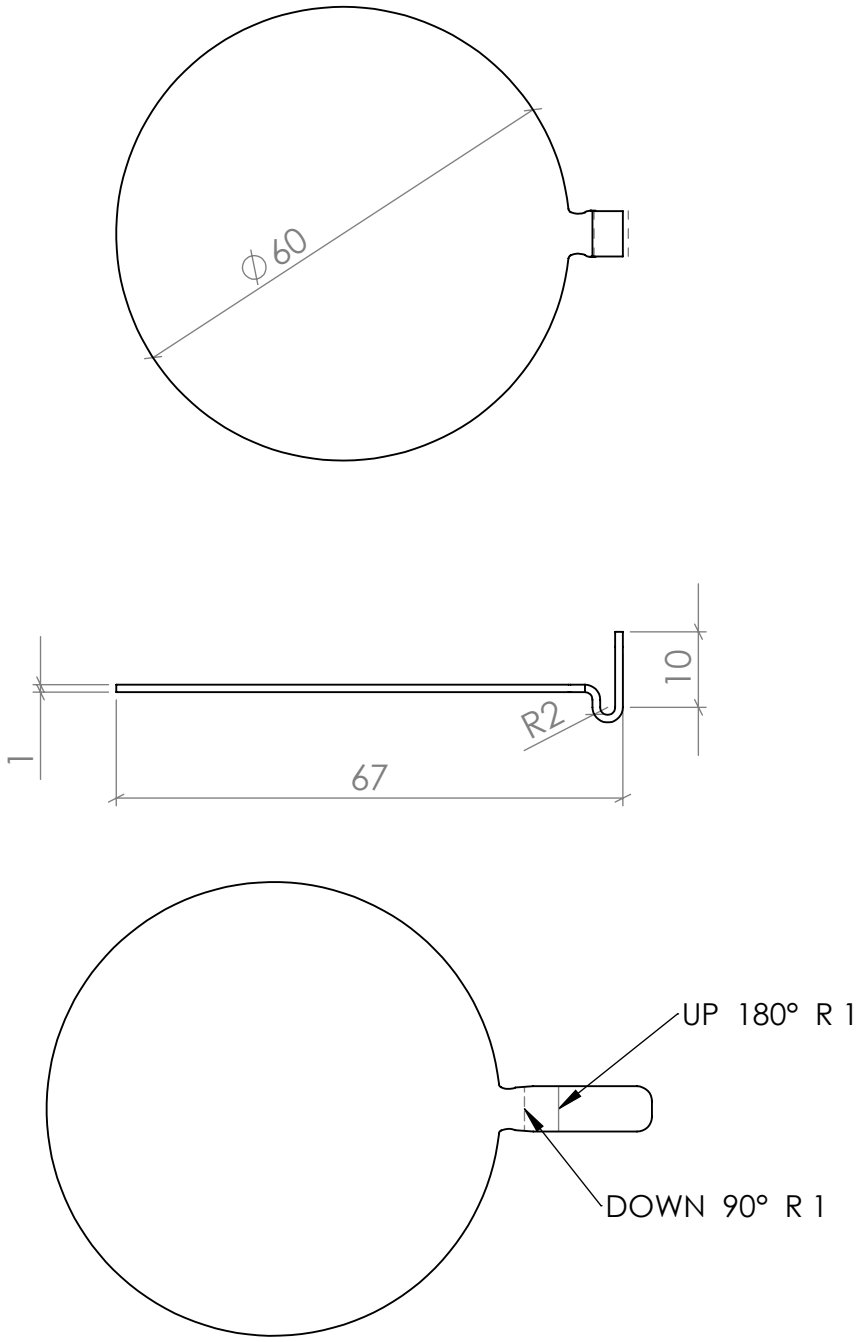

Conjunto: dritto			escuela técnica superior de ingeniería y diseño industrial
Título: Tapa			
Autor: VICENTE LÓPEZ-TROMPO, DANIEL			
	A4		
	Fecha: 27/03/2016	Escala = 1:1	Plano nº: 12/20

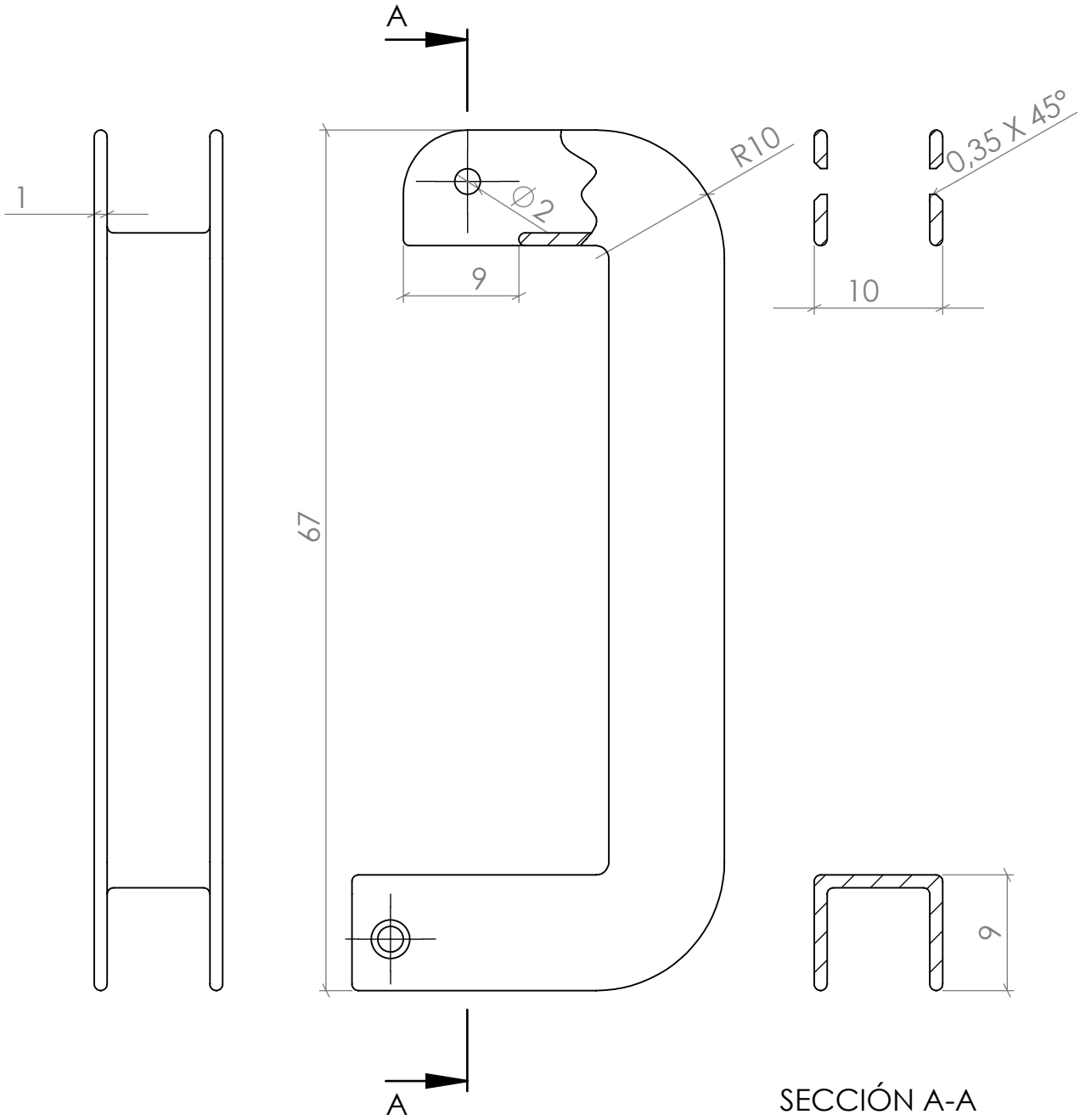

Conjunto: dritto		escuela técnica superior de ingeniería y diseño industrial
Título: Asa		
Autor: VICENTE LÓPEZ-TROMPO, DANIEL		
A4		
Fecha: 27/03/2016	Escala = 2:1	Plano nº: 13/20

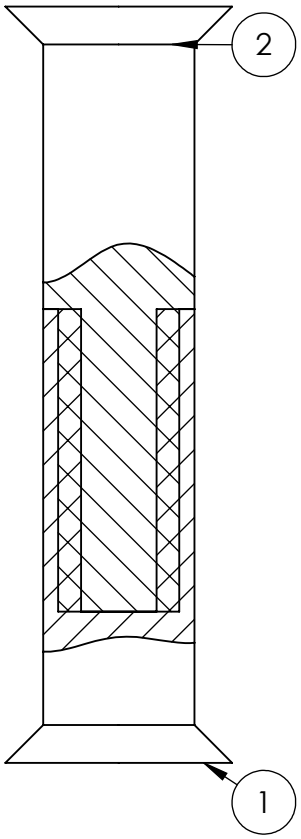

Marca	Cantidad	Descripción	Norma	Material
2	1	Eje macho		Acero
1	1	Eje hembra		Acero

Conjunto: dritto

Título: Eje

Autor: VICENTE LÓPEZ-TROMPO, DANIEL

escuela técnica superior de ingeniería y diseño industrial

A4

Fecha: 27/03/2016 | Escala = 10:1 | Plano nº: 14/20

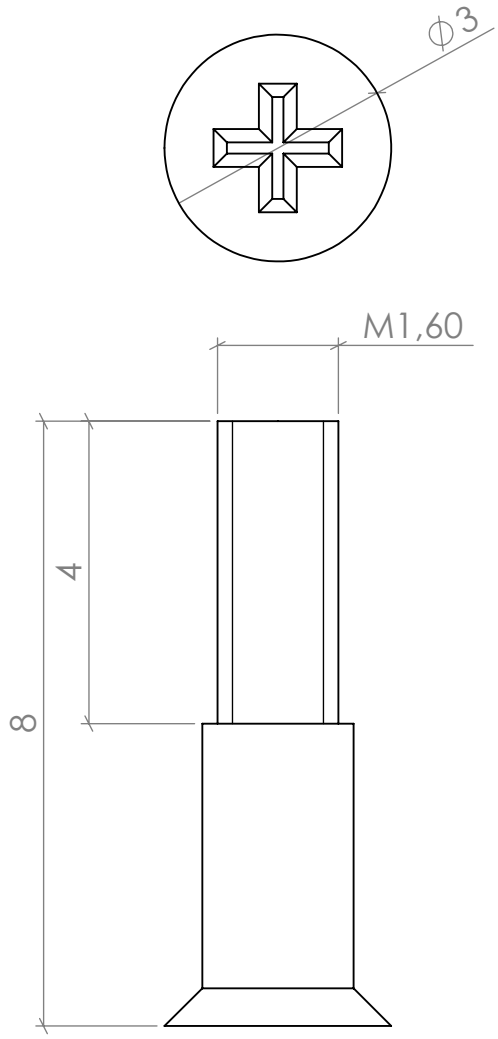

Conjunto: dritto			escuela técnica superior de ingeniería y diseño industrial
Título: Eje macho			
Autor: VICENTE LÓPEZ-TROMPO, DANIEL			
	A4		
	Fecha: 27/03/2016	Escala = 10:1	Plano nº: 15/20

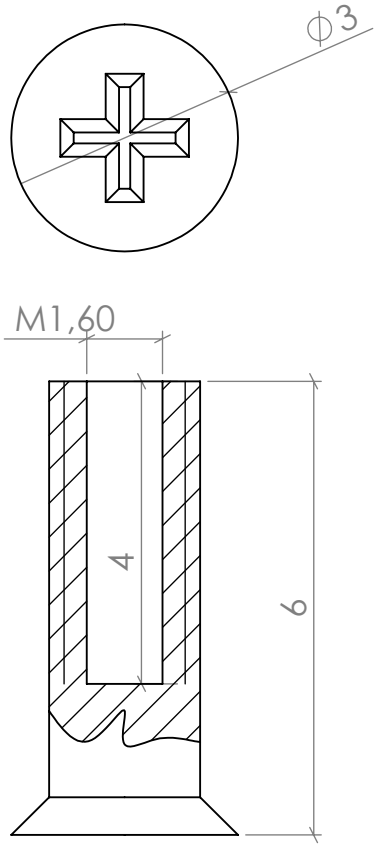

Conjunto: dritto			
Título:	Eje hembra		
Autor:	VICENTE LÓPEZ-TROMPO, DANIEL		
	A4		
	Fecha: 27/03/2016	Escala = 10:1	Plano nº: 16/20

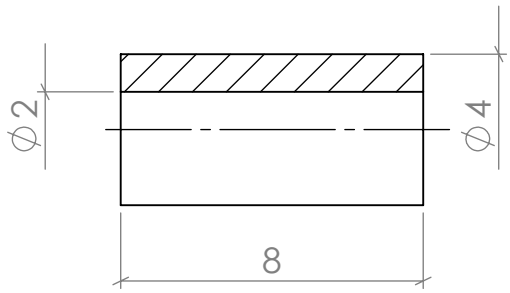

Conjunto: dritto			
Título: Rodillo			
Autor: VICENTE LÓPEZ-TROMPO, DANIEL			
	A4		
	Fecha: 27/03/2016	Escala = 5:1	Plano nº: 17/20

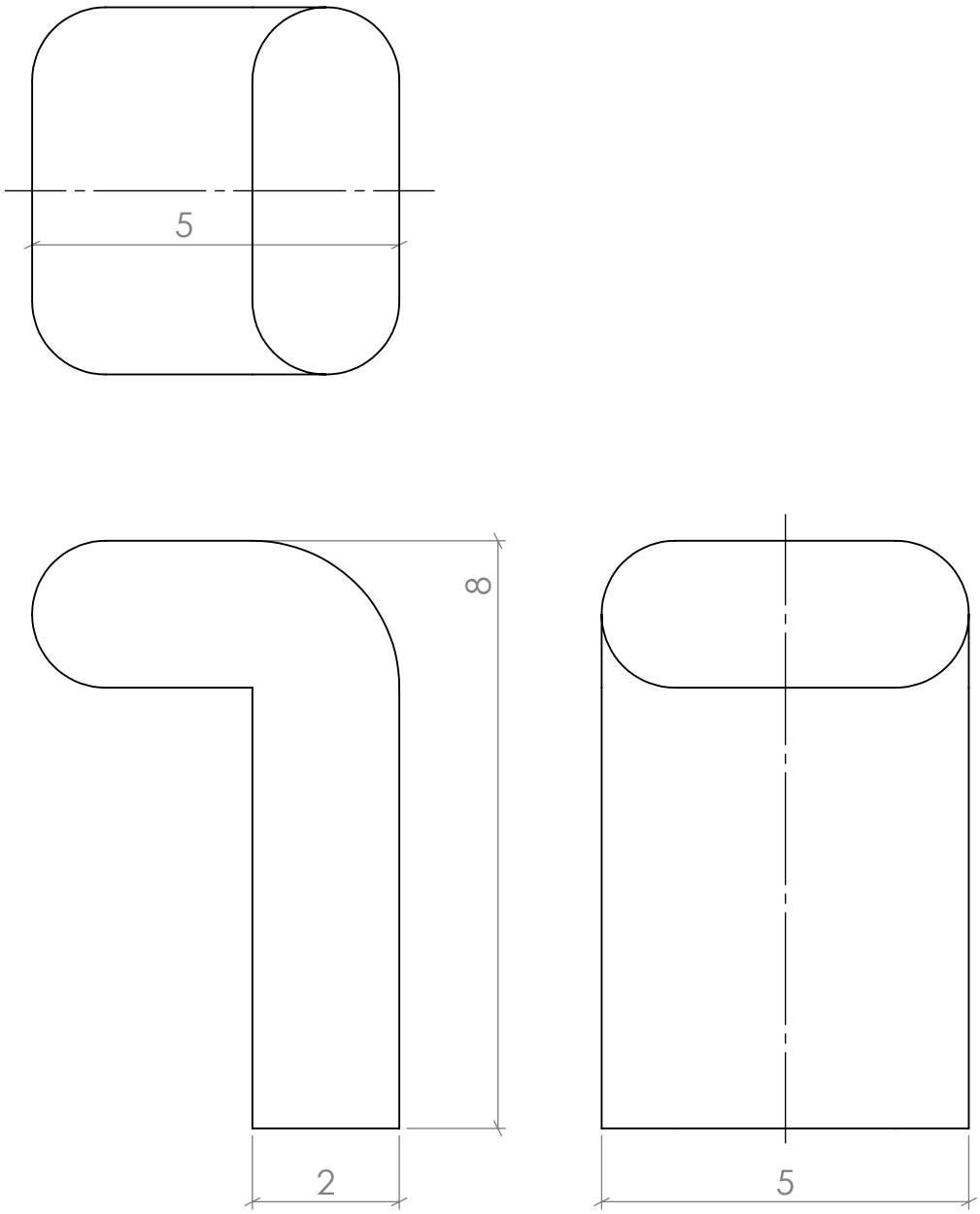

Conjunto: dritto			escuela técnica superior de ingeniería y diseño industrial
Título: Pestaña menor			
Autor: VICENTE LÓPEZ-TROMPO, DANIEL			
	A4		
	Fecha: 27/03/2016	Escala = 10:1	Plano nº: 18/20

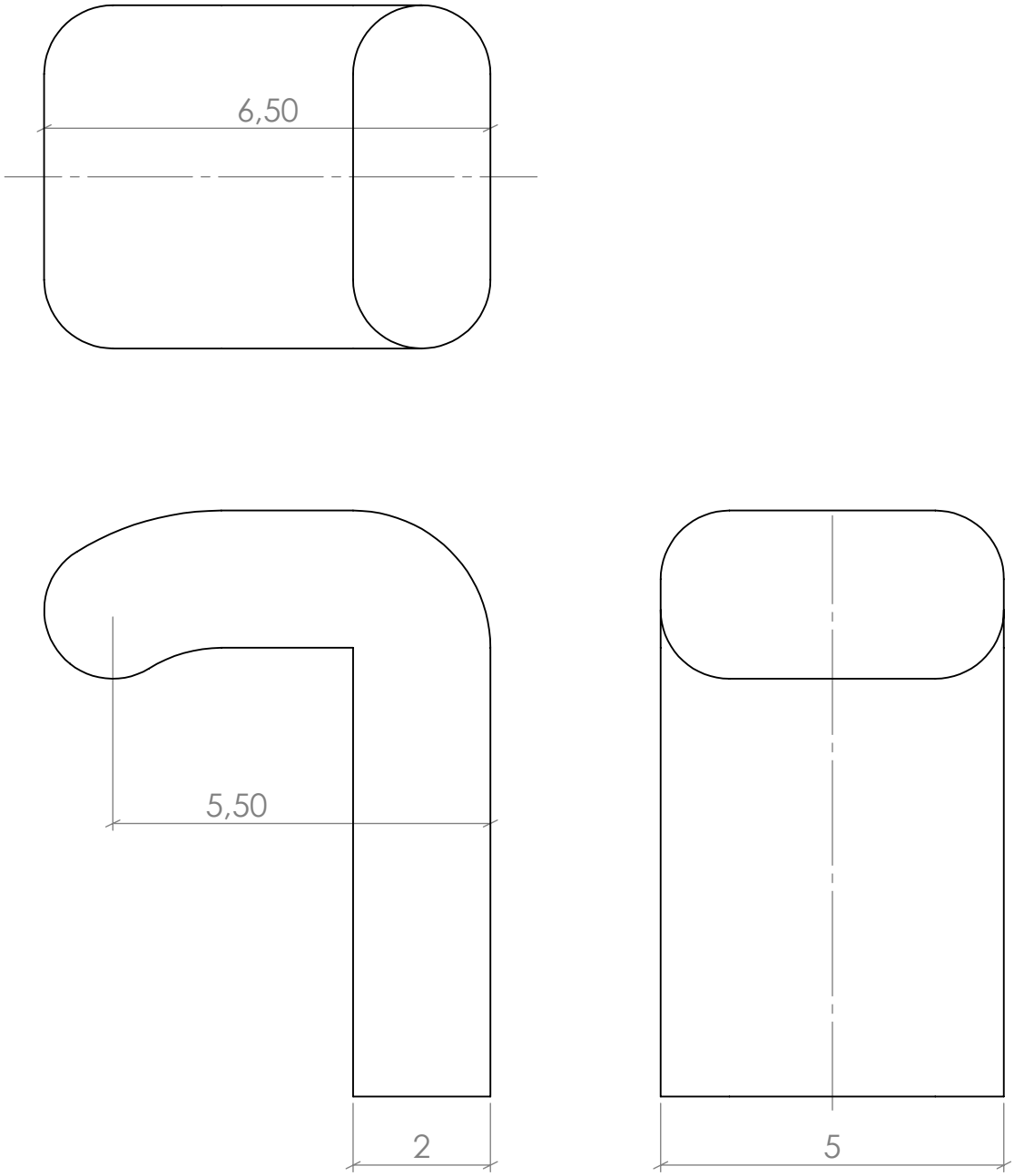

Conjunto: dritto			escuela técnica superior de ingeniería y diseño industrial
Título:	Pestaña mayor		
Autor:	VICENTE LÓPEZ-TROMPO, DANIEL		
	A4		
	Fecha: 27/03/2016	Escala = 10:1	Plano nº: 19/20

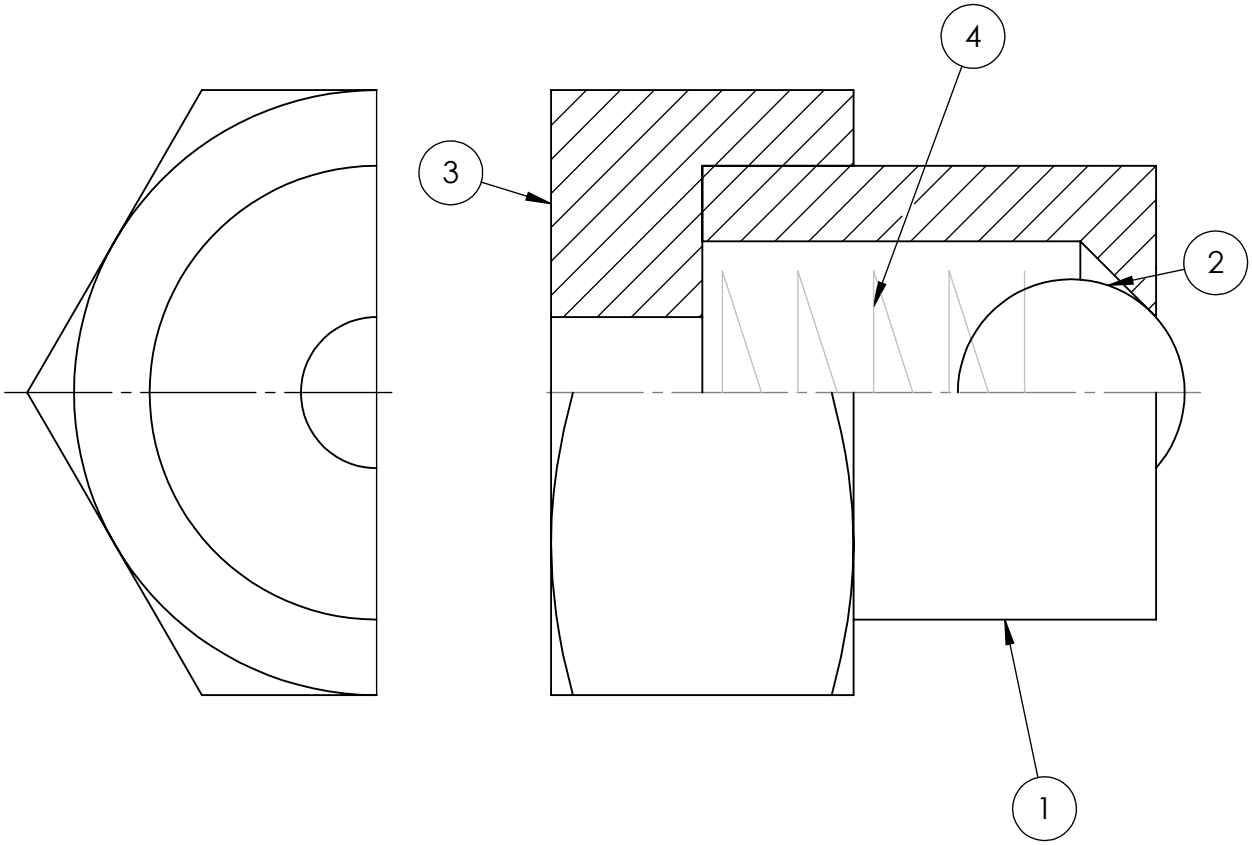

Marca	Cantidad	Descripción	Norma	Material
4	1	Muelle		Acero
3	1	Tuerca		Acero
2	1	Bola válvula		Acero
1	1	Cilndro válvula de seguridad		Acero

Conjunto: dritto

Título: Conjunto Válvula de presión

Autor: VICENTE LÓPEZ-TROMPO, DANIEL

escuela técnica superior de ingeniería y diseño industrial

A4

Fecha: 27/03/2016 | Escala = 10:1 | Plano nº: 20/20